PROPRIETA' RISERVATA
VIETATA ESECUZIONE DI COPIE
NON AUTORIZZATE DA ZIGNAGO VETRO S.p.A.

THIS PRINT IS PROPERTY OF ZIGNAGO VETRO S.p.A.
IT MUST NOT BE REPRODUCED WITHOUT
THE WRITTEN CONSENT OF ZIGNAGO VETRO S.p.A.

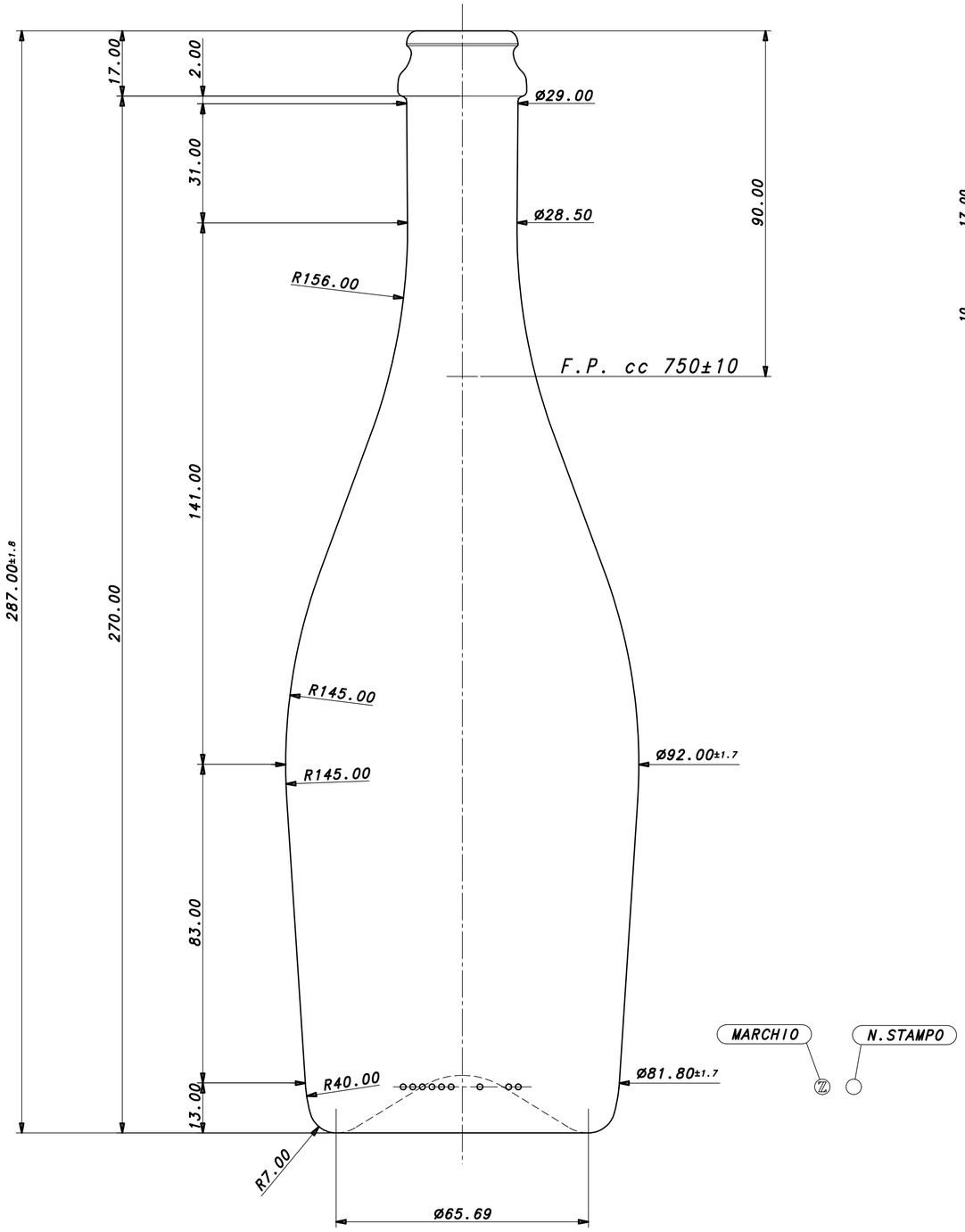

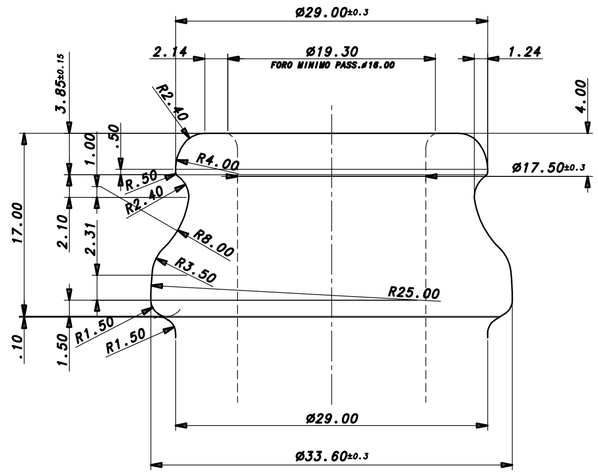

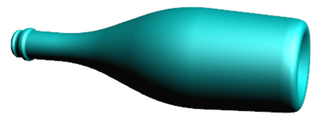

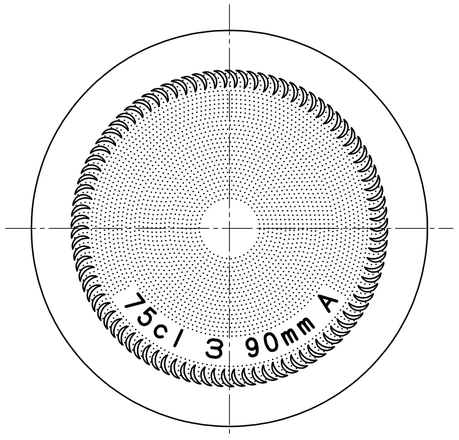

DISEGNO SUSCETTIBILE DI MODIFICHE DA PARTE DEL FORNITORE
DRAWING SUBJECT TO MODIFICATIONS BY THE SUPPLIER

ZIGNAGO VETRO SpA PORTOGRUARO		STABILIMENTO IN FOSSALTA DI PORTOGRUARO (VE)	
CLIENTE / CUSTOMER		SCALA / SCALE	NO SCALE
ARTICOLO / ITEM	BTG. COLLIO LIGHT	DISEGNO N. / DRAWING N.	7464-0
IMBOCCATURA / FINISH	CORONA 29 TIPO CHAMPENOISE	N. RIC. 7023_1	DATA / DATE 15/10/2013
CAPACITA' / CAPACITY	RB 777 +10 −10 cc	PESO / WEIGHT 600 gr	Uff.Ric. A/CNE; DISEGN. ezulian; APPROV. / APPR.BY

REV	DESCRIZIONE	DATA

LE MISURE SONO IN mm
E LE TOLLERANZE SE NON ESPRESSE
SONO SECONDO iso 2768-V

DIMENSIONS IN MILLIMETERS
TOLERANCES AS PER iso 2768-V
UNLESS OTHERWISE SPECIFIED

M05 CDZ/3