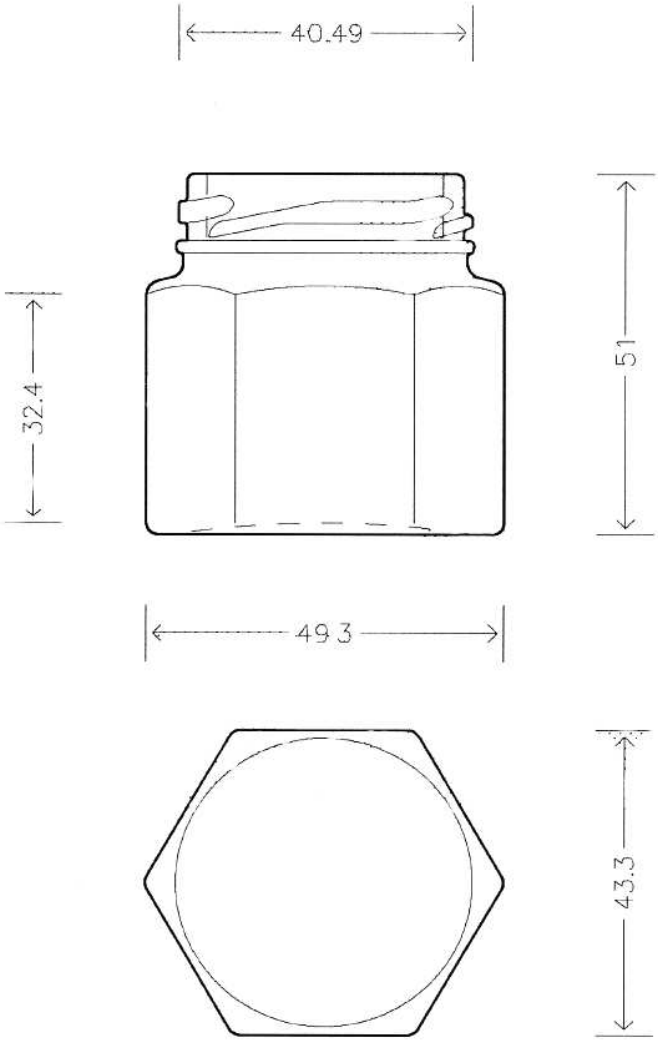

SCALA 1:1

	02213P1	VASO ESAGONALE 45 T 43			
Colore	Tipo bocca	Peso (g)	Capacita' (cc)	Altezza (mm)	Diam. (mm)
BIANCO	TWIST-OFF	65	45	51,9	42,2